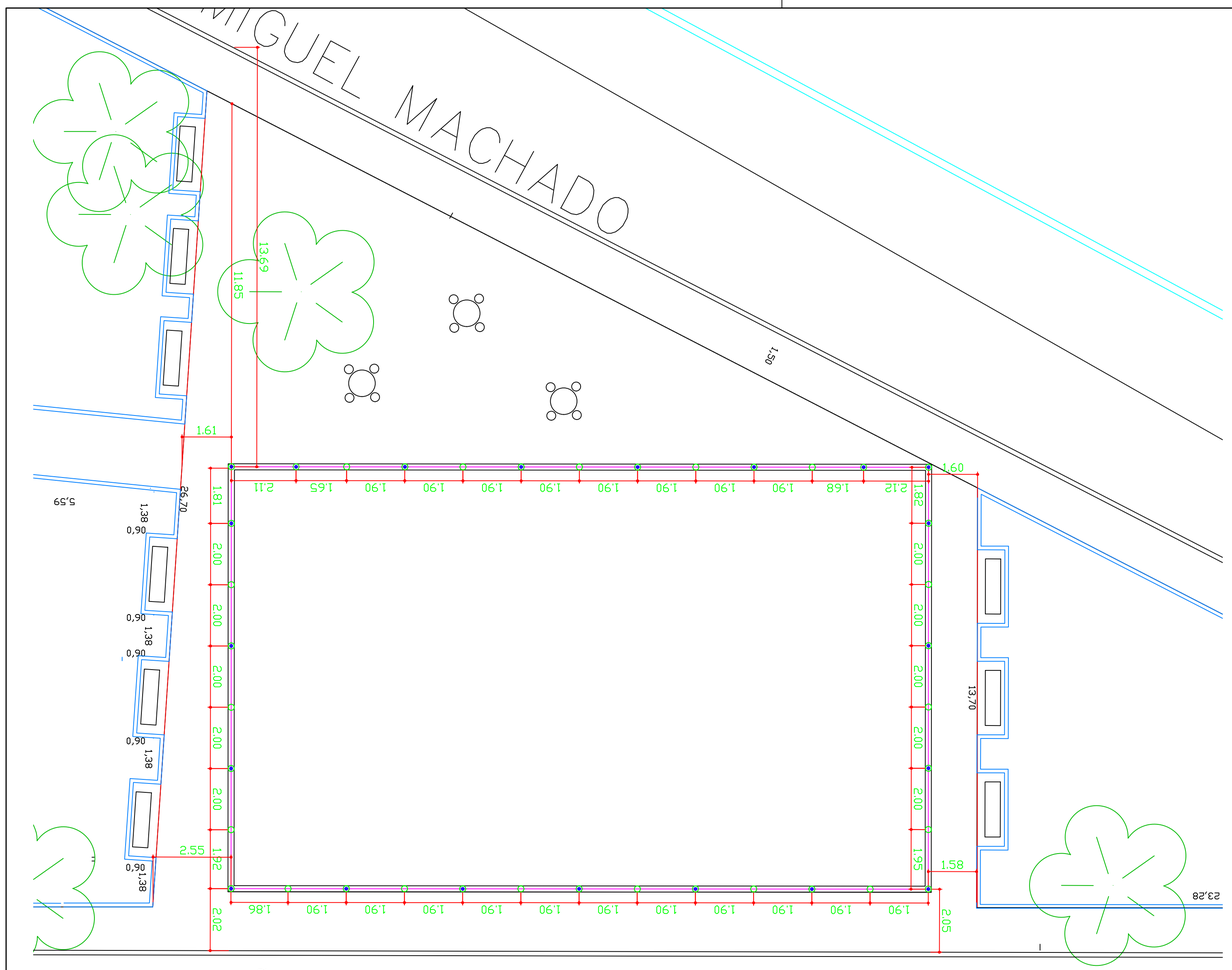

FUNDAÇÃO
Esc 1:100

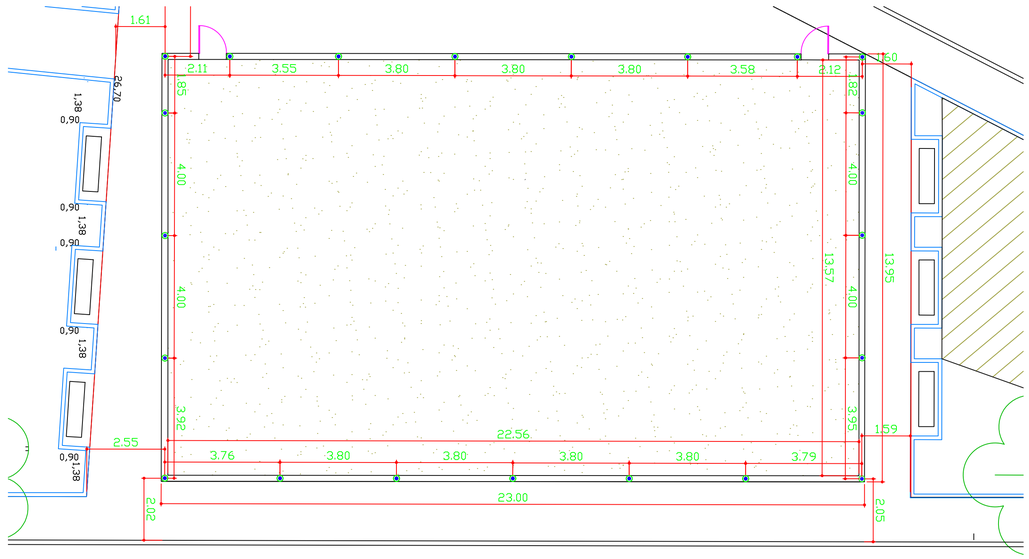

PLANTA BAIXA
Esc 1:100

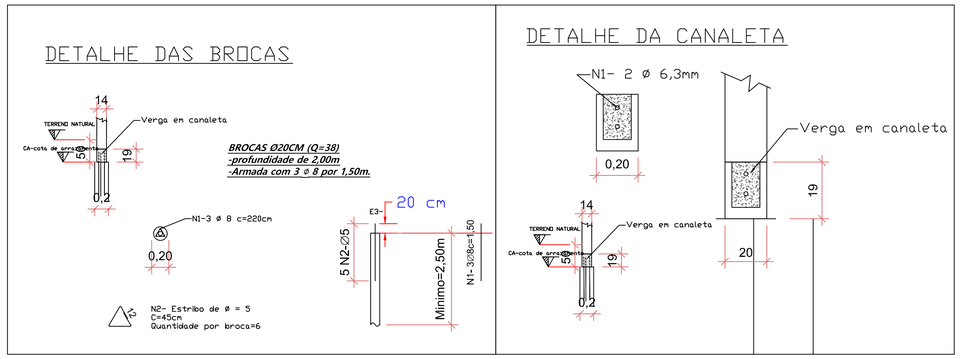

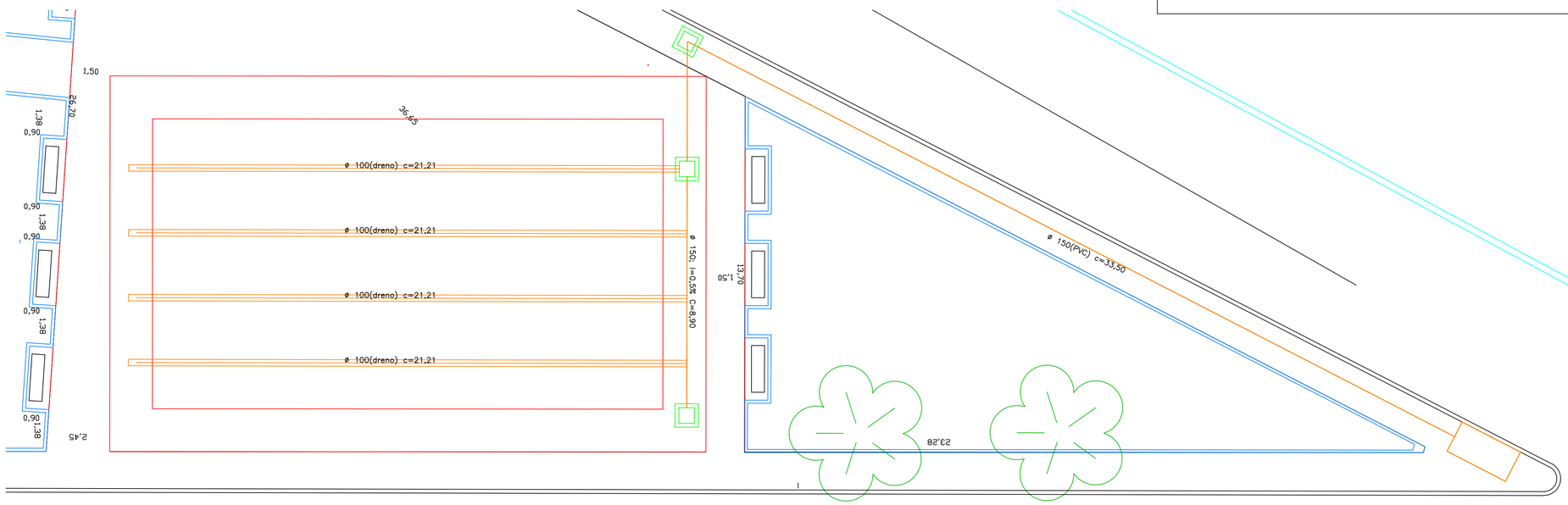

DRENAGEM
Esc 1:100

PREFEITURA MUNICIPAL DA ESTÂNCIA TURISTICA DE TREMEMBÉ

Objeto: REFORMA DA PRAÇA CLÁUDIO BENEDITO MENDONÇA E CONSTRUÇÃO DE QUADRA DE AREIA DESCOBERTA

Local: PRAÇA CLAUDIO BENEDITO DE MENDONÇA, JARDIM SANTANA, TREMEMBÉ - SP

Assunto: PROJETO COMPLETO QUADRA DE AREIA DESCOBERTA

CLEMENTE ANTONIO DE LIMA NETO:08519015816
Assinado de forma digital por CLEMENTE ANTONIO DE LIMA NETO:08519015816
Dados: 2026.03.16 09:17:37 -03'00'

gov.br Documento assinado digitalmente
YURI LAGROTTI
Data: 17/03/2026 17:43:02-0300
Verifique em https://validar.iti.gov.br

CLEMENTE ANTONIO DE LIMA NETO
Prefeito Municipal

YURI LAGROTTI
ENGENHEIRO CIVIL
CREA/SP: 5070464580
ART:28262605253059

Folha	ARQ 02/03
Data	FEV/2026
Escala	INDICADAS
Desenho	ROO